UBICAZIONE	SCALA	DIMENSIONE	QUANTITA'	NOTA	TIPO
PIANO PRIMO ☒ / PIANO TERRA ☒ / COPERTURA	1:50	cm 303x980	1	-Tutte le misure sono da verificare in cantiere	F01

DESCRIZIONE	VETRATA SUD
TIPO VETRO	VETRO 5.5.2/27 Ar/6 Temp. b.e./12 Ar/4.4.2 b.e. Ug=0.6 W/m2K g=50% TL=70%
SUPERFICIE VETRO	TRASPARENTE
FINITURA	TELAIO E CONTROTELAIO IN ALLUMINIO
MANIGLIA	MANIGLIE SERRAMENTI APRIBILI IN ALLUMINIO
ALTRO	SCHERMATURA SOLARE A LAMELLE TRATTATE CON COATING B.E. (NEI 27 mm VETROCAMERA)

03.05.03.03
03.05.04.01.a
03.05.04.03.a
03.05.04.04.a
03.05.04.04.b

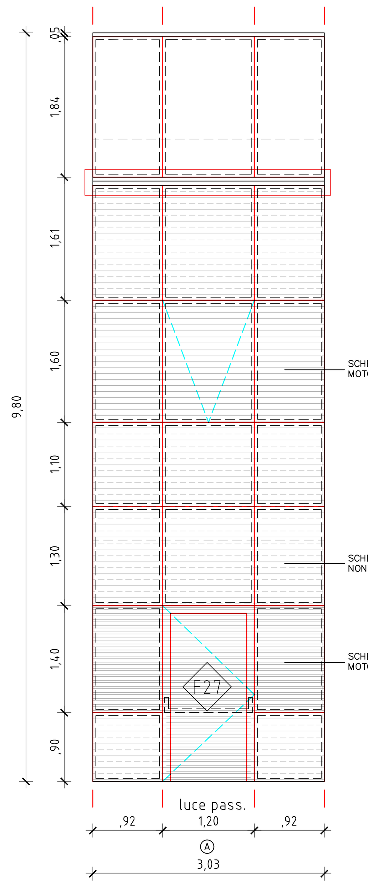

UBICAZIONE	SCALA	DIMENSIONE	QUANTITA'	NOTA	TIPO
PIANO PRIMO ☒ / PIANO TERRA ☒ / COPERTURA	1:50	cm 1840x1007	1	-Tutte le misure sono da verificare in cantiere	F02

DESCRIZIONE	VETRATA SUD
TIPO VETRO	VETRO 5.5.2/27 Ar/6 Temp. b.e./12 Ar/4.4.2 b.e. Ug=0.6 W/m2K g=50% TL=70%
SUPERFICIE VETRO	TRASPARENTE
FINITURA	TELAIO E CONTROTELAIO IN ALLUMINIO
MANIGLIA	MANIGLIE SERRAMENTI APRIBILI IN ALLUMINIO
ALTRO	SCHERMATURA SOLARE A LAMELLE TRATTATE CON COATING B.E. (NEI 27 mm VETROCAMERA)

03.05.03.03
03.05.04.01.a
03.05.04.03.a
03.05.04.03.b
03.05.04.04.a
03.05.04.04.b

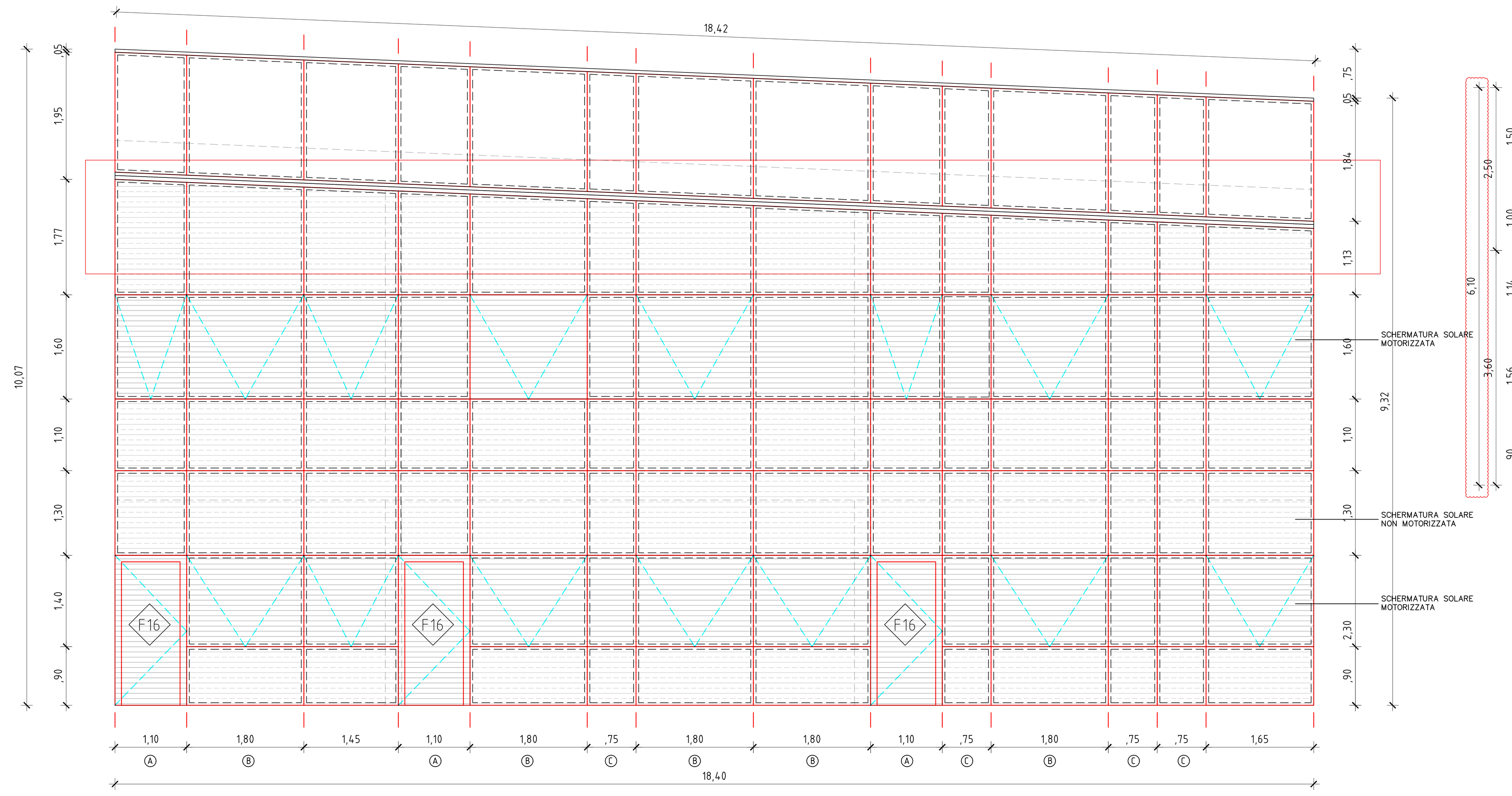

UBICAZIONE	SCALA	DIMENSIONE	QUANTITA'	NOTA	TIPO
PIANO PRIMO ☒ / PIANO TERRA ☒ / COPERTURA	1:50	cm 910x610	1	-Tutte le misure sono da verificare in cantiere	F03

DESCRIZIONE	VETRATA OVEST
TIPO VETRO	VETRO 5.5.2/27 Ar/6 Temp. b.e./12 Ar/4.4.2 b.e. Ug=0.6 W/m2K g=50% TL=70%
SUPERFICIE VETRO	TRASPARENTE
FINITURA	TELAIO E CONTROTELAIO IN ALLUMINIO
MANIGLIA	MANIGLIE SERRAMENTI APRIBILI IN ALLUMINIO
ALTRO	SCHERMATURA SOLARE A LAMELLE TRATTATE CON COATING B.E. (NEI 27 mm VETROCAMERA)

03.05.03.03
03.05.04.01.a
03.05.04.03.a
03.05.04.03.b
03.05.04.04.a
03.05.04.04.b

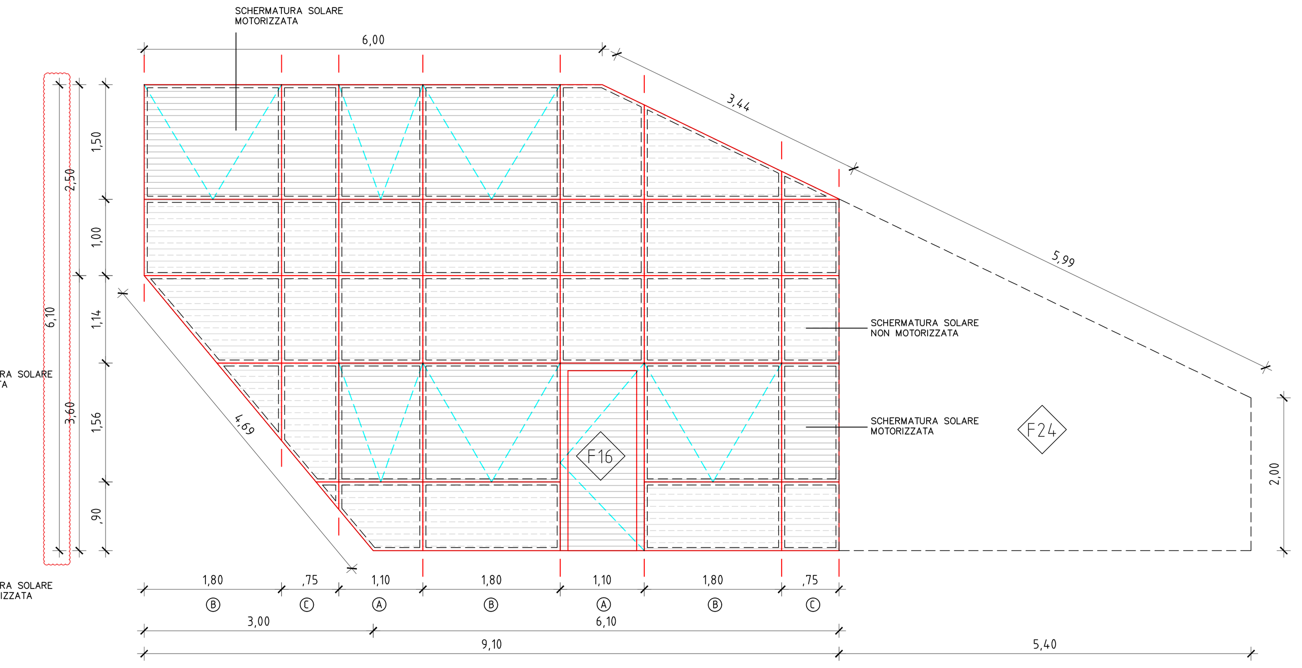

UBICAZIONE	SCALA	DIMENSIONE	QUANTITA'	NOTA	TIPO
PIANO PRIMO ☒ / PIANO TERRA ☒ / COPERTURA	1:50	cm 540x460	1	-Tutte le misure sono da verificare in cantiere	F24

DESCRIZIONE	GRIGLIA AREAZIONE FACCIATA OVEST
TIPO VETRO	LAMELLE FISSE CON PROFILI A "Z"
SUPERFICIE VETRO	/
FINITURA	TELAIO E LAMELLE IN ACCIAIO ZINCATO VERNICIATO
MANIGLIA	/
ALTRO	INTERNO RETE ANTINSETTI E ANTIRODITORI. SUPERFICIE AREAZIONE MINIMA GARANTITA

E.27.02.c

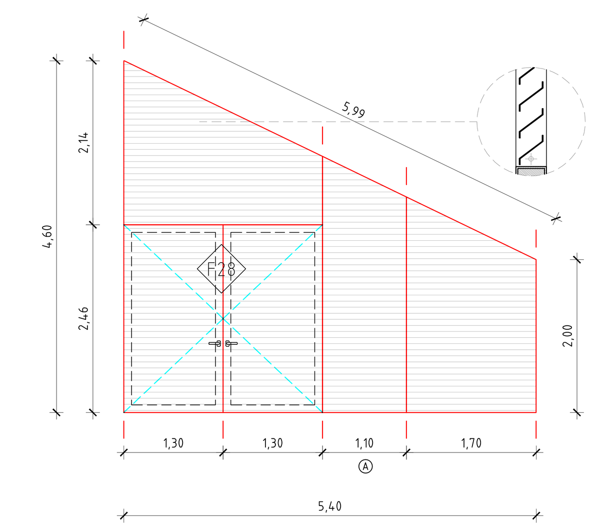

UBICAZIONE	SCALA	DIMENSIONE	QUANTITA'	NOTA	TIPO
PIANO PRIMO ☒ / PIANO TERRA ☒ / COPERTURA	1:50	cm 1055x690	1	-Tutte le misure sono da verificare in cantiere	F04

DESCRIZIONE	VETRATA OVEST
TIPO VETRO	VETRO 5.5.2/27 Ar/6 Temp. b.e./12 Ar/4.4.2 b.e. Ug=0.6 W/m2K g=50% TL=70%
SUPERFICIE VETRO	TRASPARENTE
FINITURA	TELAIO E CONTROTELAIO IN ALLUMINIO
MANIGLIA	MANIGLIE SERRAMENTI APRIBILI IN ALLUMINIO
ALTRO	SCHERMATURA SOLARE A LAMELLE TRATTATE CON COATING B.E. (NEI 27 mm VETROCAMERA)

03.05.03.03
03.05.04.01.a
03.05.04.03.a
03.05.04.03.b
03.05.04.04.a
03.05.04.04.b

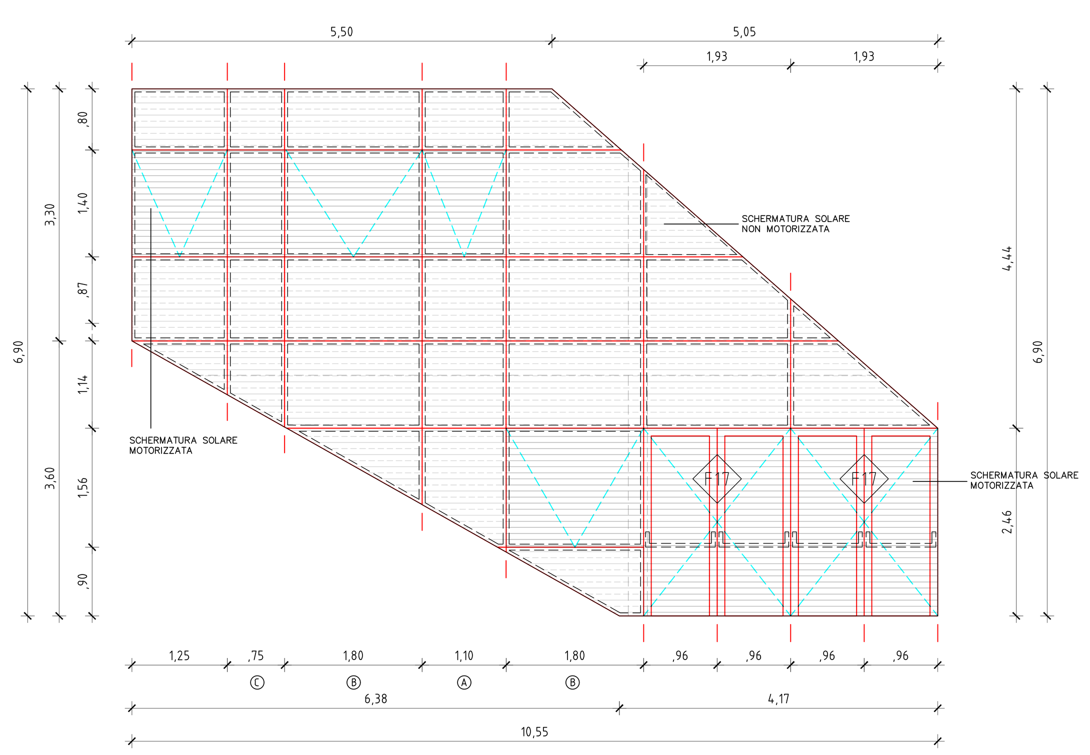

UBICAZIONE	SCALA	DIMENSIONE	QUANTITA'	NOTA	TIPO
PIANO PRIMO / PIANO TERRA ☒ / COPERTURA	1:50	cm 2280x300	1	-Tutte le misure sono da verificare in cantiere	F05

DESCRIZIONE	VETRATA NORD
TIPO VETRO	VETRO 5.5.2/27 Ar/6 Temp. b.e./12 Ar/4.4.2 b.e. Ug=0.6 W/m2K g=50% TL=70%
SUPERFICIE VETRO	TRASPARENTE
FINITURA	TELAIO E CONTROTELAIO IN ALLUMINIO
MANIGLIA	MANIGLIE SERRAMENTI APRIBILI IN ALLUMINIO
ALTRO	/

03.05.03.03
03.05.04.01.b
03.05.04.03.a
03.05.04.03.b

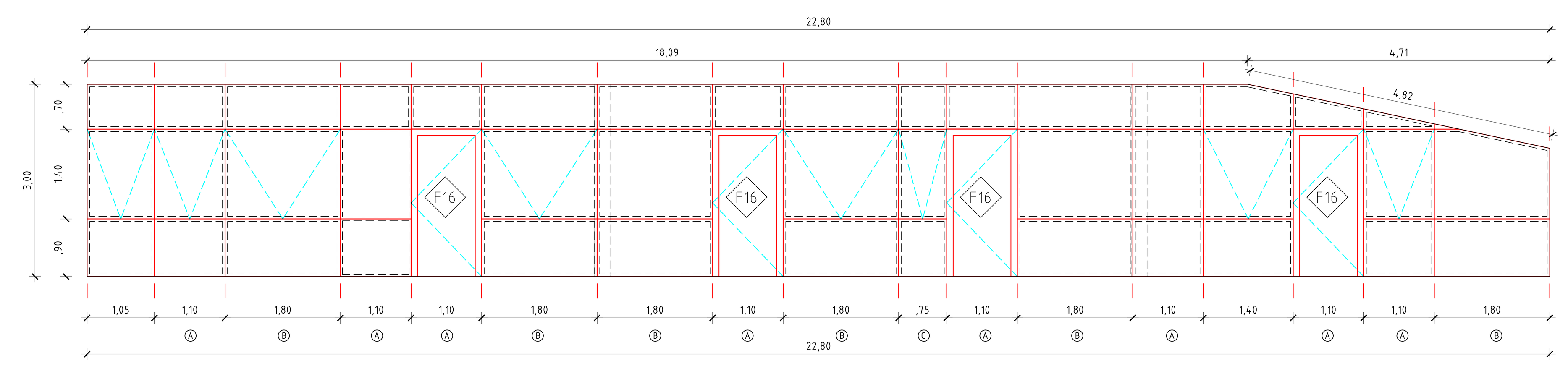

UBICAZIONE	SCALA	DIMENSIONE	QUANTITA'	NOTA	TIPO
PIANO PRIMO ☒ / PIANO TERRA ☒ / COPERTURA ☒	1:50	cm 1472x418	1	-Tutte le misure sono da verificare in cantiere	F06

DESCRIZIONE	VETRATA NORD
TIPO VETRO	VETRO 5.5.2/27 Ar/6 Temp. b.e./12 Ar/4.4.2 b.e. Ug=0.6 W/m2K g=50% TL=70%
SUPERFICIE VETRO	TRASPARENTE
FINITURA	TELAIO E CONTROTELAIO IN ALLUMINIO
MANIGLIA	MANIGLIE SERRAMENTI APRIBILI IN ALLUMINIO
ALTRO	/

03.05.03.03
03.05.04.01.b
03.05.04.03.a
03.05.04.03.b

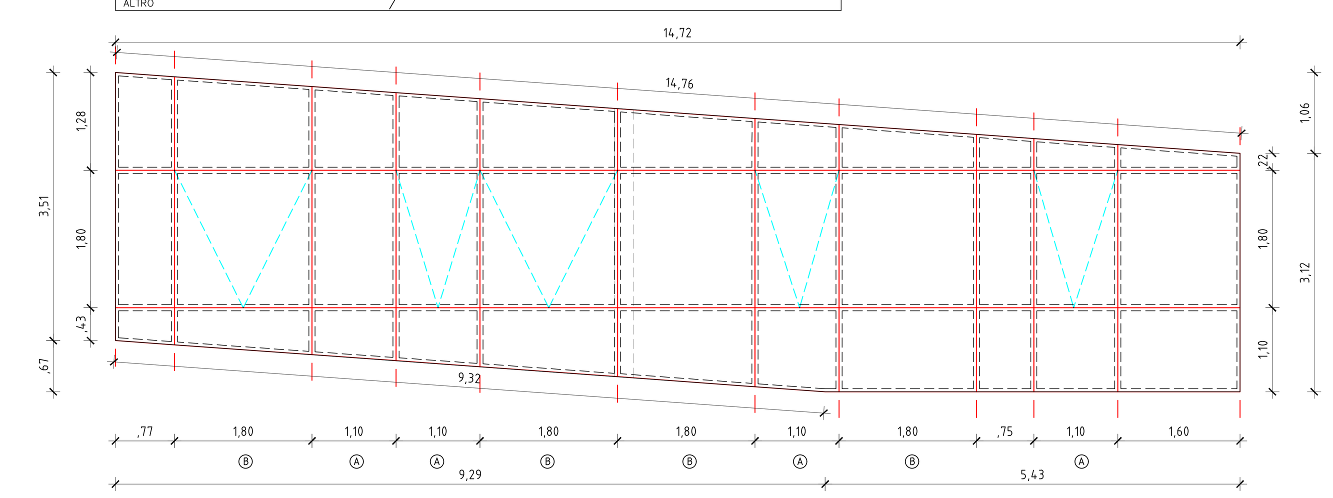

UBICAZIONE	SCALA	DIMENSIONE	QUANTITA'	NOTA	TIPO
PIANO PRIMO ☒ / PIANO TERRA / COPERTURA	1:50	cm 558x402	1	-Tutte le misure sono da verificare in cantiere	F07

DESCRIZIONE	VETRATA NORD
TIPO VETRO	VETRO 5.5.2/27 Ar/6 Temp. b.e./12 Ar/4.4.2 b.e. Ug=0.6 W/m2K g=50% TL=70%
SUPERFICIE VETRO	TRASPARENTE
FINITURA	TELAIO E CONTROTELAIO IN ALLUMINIO
MANIGLIA	/
ALTRO	/

03.05.03.03
03.05.04.01.b

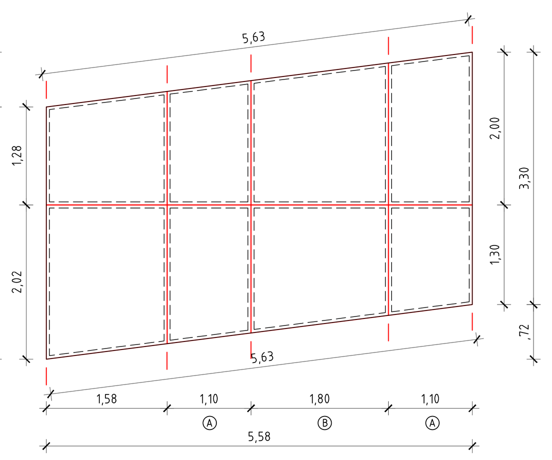

UBICAZIONE	SCALA	DIMENSIONE	QUANTITA'	NOTA	TIPO
PIANO PRIMO / PIANO TERRA ☒ / COPERTURA	1:50	cm 791x300	1	-Tutte le misure sono da verificare in cantiere	F09

DESCRIZIONE	VETRATA NORD
TIPO VETRO	VETRO 5.5.2/27 Ar/6 Temp. b.e./12 Ar/4.4.2 b.e. Ug=0.6 W/m2K g=50% TL=70%
SUPERFICIE VETRO	TRASPARENTE
FINITURA	TELAIO E CONTROTELAIO IN ALLUMINIO
MANIGLIA	MANIGLIE SERRAMENTI APRIBILI IN ALLUMINIO
ALTRO	/

03.05.03.03
03.05.04.01.b
03.05.04.03.b

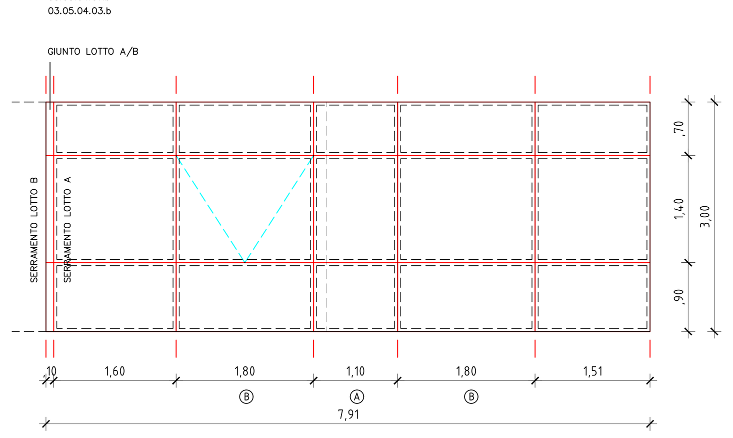

UBICAZIONE	SCALA	DIMENSIONE	QUANTITA'	NOTA	TIPO
PIANO PRIMO / PIANO TERRA ☒ / COPERTURA	1:50	cm 110x230	8	-Tutte le misure sono da verificare in cantiere	F16

DESCRIZIONE	PORTA VETRATE
TIPO VETRO	VETRO 5.5.2/27 Ar/6 Temp. b.e./12 Ar/4.4.2 b.e. Ug=0.6 W/m2K g=50% TL=70%
SUPERFICIE VETRO	TRASPARENTE
FINITURA	TELAIO E CONTROTELAIO IN ALLUMINIO
MANIGLIA	ACCIAIO CON SERRATURA
ALTRO	CHIUDIPORTA AEREO, FERMAPORTA.

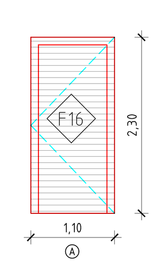

03.05.04.02
E.27.07.a

04 pz.
oscuramento a lamelle motorizzato vedi F02 F03

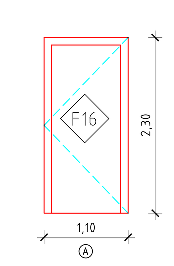

03.05.04.02
E.27.07.a

04 pz.

UBICAZIONE	SCALA	DIMENSIONE	QUANTITA'	NOTA	TIPO
PIANO PRIMO / PIANO TERRA ☒ / COPERTURA	1:50	cm 120x230	1	-Tutte le misure sono da verificare in cantiere	F27

DESCRIZIONE	PORTA VETRATE
TIPO VETRO	VETRO 5.5.2/27 Ar/6 Temp. b.e./12 Ar/4.4.2 b.e. Ug=0.6 W/m2K g=50% TL=70%
SUPERFICIE VETRO	TRASPARENTE
FINITURA	TELAIO E CONTROTELAIO IN ALLUMINIO
MANIGLIA	ACCIAIO CON SERRATURA
ALTRO	CHIUDIPORTA AEREO, FERMAPORTA, MANIGLIONE ANTIPANICO.

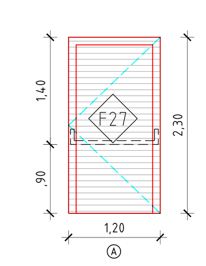

03.05.04.02
E.27.07.a
03.10.04.01.c

oscuramento a lamelle motorizzato vedi F01

UBICAZIONE	SCALA	DIMENSIONE	QUANTITA'	NOTA	TIPO
PIANO PRIMO ☒ / PIANO TERRA / COPERTURA	1:50	cm 586x283	1	-Tutte le misure sono da verificare in cantiere	F25

DESCRIZIONE	GRIGLIA AREAZIONE PARETE OVEST
TIPO VETRO	LAMELLE FISSE CON PROFILI A "Z"
SUPERFICIE VETRO	/
FINITURA	TELAIO E LAMELLE IN ACCIAIO ZINCATO VERNICIATO
MANIGLIA	/
ALTRO	INTERNO RETE ANTINSETTI E ANTIRODITORI. SUPERFICIE AREAZIONE MINIMA GARANTITA

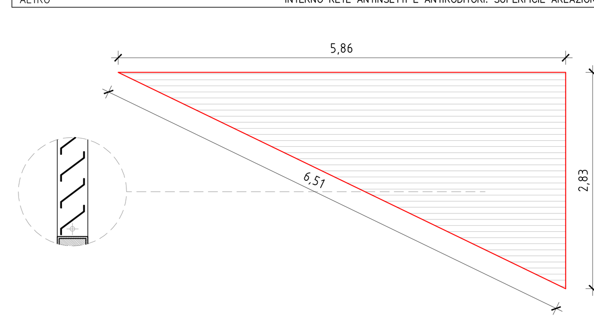

E.27.02.c

UBICAZIONE	SCALA	DIMENSIONE	QUANTITA'	NOTA	TIPO
PIANO PRIMO / PIANO TERRA / COPERTURA ☒	1:50	cm 100x35	1	-Tutte le misure sono da verificare in cantiere	F29

DESCRIZIONE	GRIGLIA AREAZIONE IN COPERTURA (CAVEDIO ASCENSORE)
TIPO VETRO	LAMELLE FISSE CON PROFILI A "Z"
SUPERFICIE VETRO	/
FINITURA	TELAIO E LAMELLE IN ACCIAIO ZINCATO VERNICIATO
MANIGLIA	/
ALTRO	INTERNO RETE ANTINSETTI E ANTIRODITORI. SUPERFICIE AREAZIONE MINIMA GARANTITA

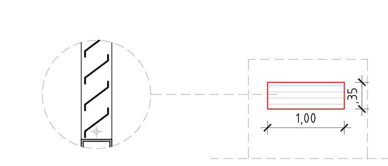

E.27.02.c

UBICAZIONE	SCALA	DIMENSIONE	QUANTITA'	NOTA	TIPO
PIANO PRIMO / PIANO TERRA ☒ / COPERTURA	1:50	cm 206x220	3	-Tutte le misure sono da verificare in cantiere	F19

DESCRIZIONE	PORTA FACCIATA NORD/SUD
TIPO VETRO	/
SUPERFICIE VETRO	/
FINITURA	TELAIO E CONTROTELAIO IN ALLUMINIO, PANNELLATURA IN LEGNO.
MANIGLIA	ACCIAIO CON SERRATURA, FERMAPORTA, CHIUDIPORTA AEREO, MANIGLIONE ANTIPANICO.
ALTRO	FINITURA IN SPRITZ BETON SU RETE METALLICA.

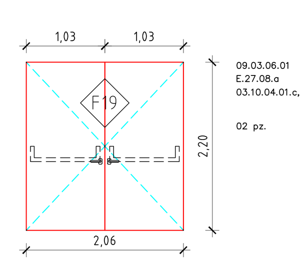

09.03.06.01
E.27.08.a
03.10.04.01.c, 03.10.04.01.d

02 pz.

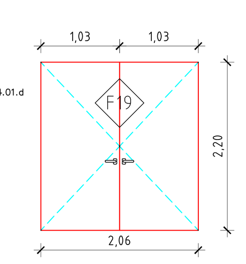

09.03.06.01

01 pz.
locale tecnico

UBICAZIONE	SCALA	DIMENSIONE	QUANTITA'	NOTA	TIPO
PIANO PRIMO / PIANO TERRA ☒ / COPERTURA ☒	1:50	cm 105 x70	2	-Tutte le misure sono da verificare in cantiere	F26

DESCRIZIONE	GRIGLIE AREAZIONE IN COPERTURA
TIPO VETRO	LAMELLE FISSE CON PROFILI A "Z"
SUPERFICIE VETRO	/
FINITURA	TELAIO E LAMELLE IN ACCIAIO ZINCATO VERNICIATO
MANIGLIA	/
ALTRO	INTERNO RETE ANTINSETTI E ANTIRODITORI. SUPERFICIE AREAZIONE MINIMA GARANTITA

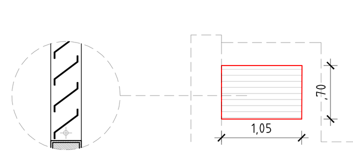

E.27.02.c

UBICAZIONE	SCALA	DIMENSIONE	QUANTITA'	NOTA	TIPO
PIANO PRIMO ☒ / PIANO TERRA ☒ / COPERTURA	1:50	cm 260x246	1	-Tutte le misure sono da verificare in cantiere	F28

DESCRIZIONE	GRIGLIA AREAZIONE FACCIATA OVEST
TIPO VETRO	LAMELLE FISSE CON PROFILI A "Z"
SUPERFICIE VETRO	/
FINITURA	TELAIO E LAMELLE IN ACCIAIO ZINCATO VERNICIATO
MANIGLIA	ACCIAIO CON SERRATURA.
ALTRO	INTERNO RETE ANTINSETTI E ANTIRODITORI. SUPERFICIE AREAZIONE MINIMA GARANTITA

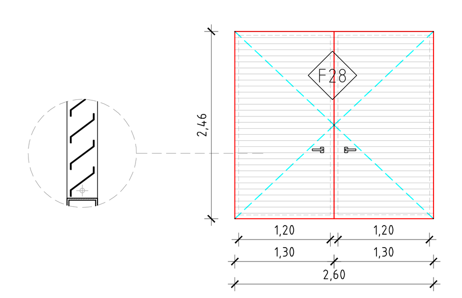

E.27.02.c
E.27.02.d

UBICAZIONE	SCALA	DIMENSIONE	QUANTITA'	NOTA	TIPO
PIANO PRIMO / PIANO TERRA ☒ / COPERTURA	1:50	cm 193x246	2	-Tutte le misure sono da verificare in cantiere	F17

DESCRIZIONE	VETRATA NORD
TIPO VETRO	VETRO 5.5.2/27 Ar/6 Temp. b.e./12 Ar/4.4.2 b.e. Ug=0.6 W/m2K g=50% TL=70%
SUPERFICIE VETRO	TRASPARENTE
FINITURA	TELAIO E CONTROTELAIO IN ALLUMINIO
MANIGLIA	ACCIAIO CON SERRATURA
ALTRO	CHIUDIPORTA AEREO, FERMAPORTA, MANIGLIONE ANTIPANICO.

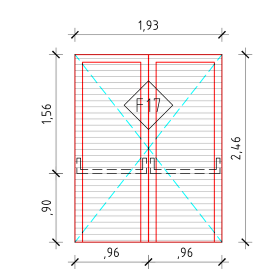

03.05.04.02
E.27.08.a
03.10.04.01.c, 03.10.04.01.d

oscuramento a lamelle vedi F04

COMUNE DI COLOGNOLA AI COLLI - VR
SETTORE SERVIZI TECNICI - EDILIZIA PUBBLICA

CUP I37B15000010006
PROGETTO NUOVA SCUOLA PRIMARIA

PROGETTO ESECUTIVO
LOTTO A
VARIANTE 1

RAGGRUPPAMENTO TEMPORANEO DI IMPRESE
mandatario: Claudio Lucchin & architetti associati
mandante: Barana Engineering S.r.l.

PROGETTO ARCHITETTONICO
CLAUDIO LUCCHIN & ARCHITETTI ASSOCIATI
ANGELO RINALDO DANIELA VARNIER
via Galvani 6c - 39100 BOLZANO - tel. 0471502465 - fax 0471502481 - info@cleaa.it - www.cleaa.it

ABACO DEI SERRAMENTI ESTERNI

scala	data	n°elaborato
SCALA 1:50	25.08.2015	051-E-A034-3

A034

Timbri, firme

ORDINE DEGLI ARCHITETTI, PIANIFICATORI, PAESAGGISTI E CONSERVATORI DELLA PROVINCIA DI BOLZANO - KAMMER DER ARCHITEKTEN, RAUMPLANER, LANDSCHAFTSPLANER UND DENKMALPFLEGER DER PROVINZ BOZEN - 384 ARCHITETTO LUCCHIN CLAUDIO Sezione A

REV	DATA	DESCRIZIONE	EL	CP
2	20.07.2015	LOTTO A - VARIANTE AL PROGETTO ESECUTIVO	PM	AR
3	25.08.2015	CORREZIONI E INTEGRAZIONI		

Il presente documento non potrà essere copiato, riprodotto o altrimenti pubblicato, in tutto o in parte, senza il consenso scritto dell' RTP. Ogni utilizzo non autorizzato sarà perseguito a norma di legge.
This document may not be copied, reproduced or published, either in part or entirely, without the written permission of RTP. Unauthorized use will be prosecuted by law.